Art Nr 21016

Bitte beachten Sie die beigefügten Hinweise

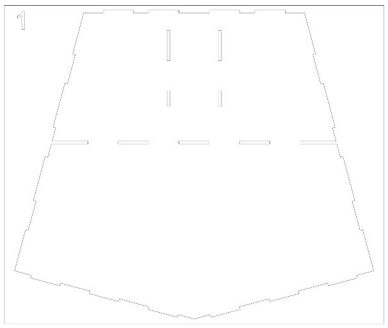

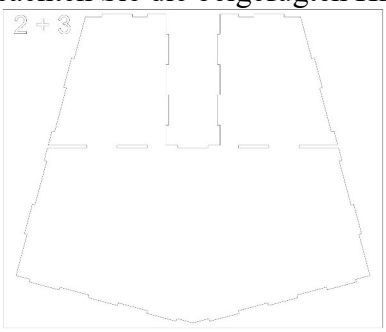

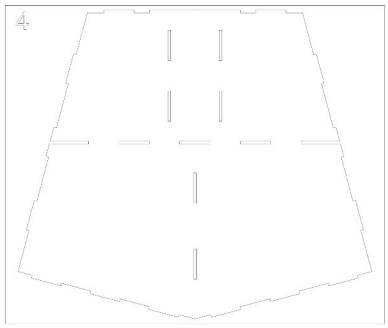

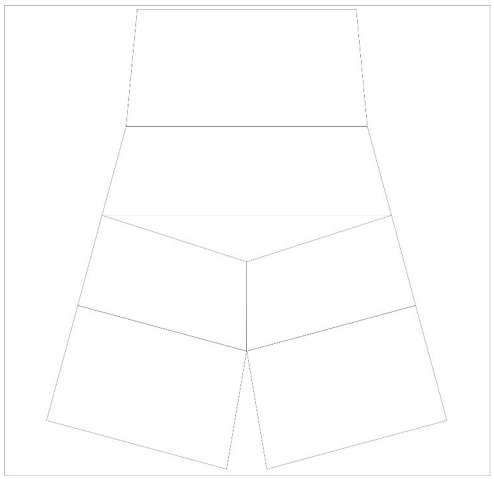

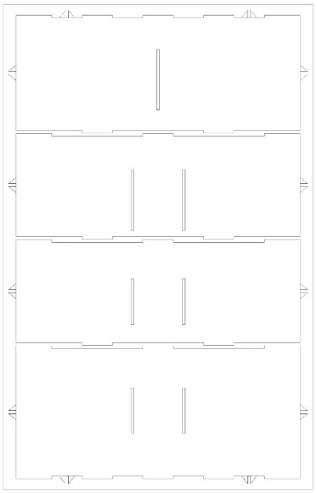

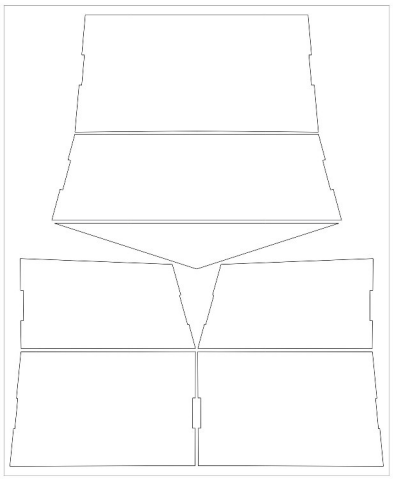

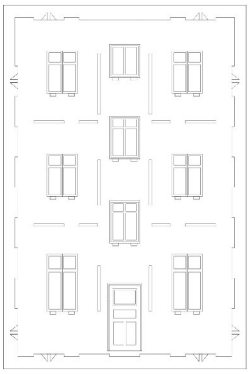

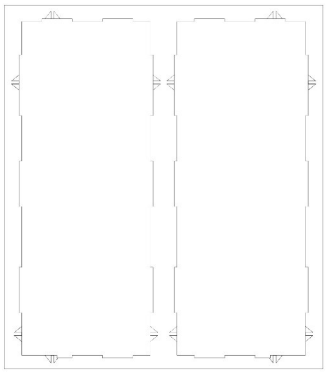

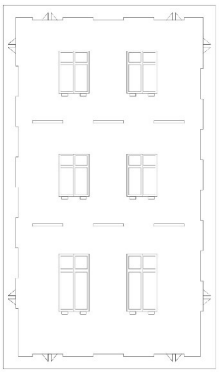

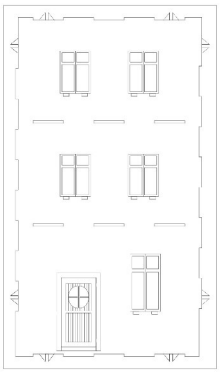

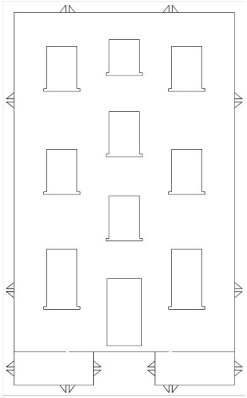

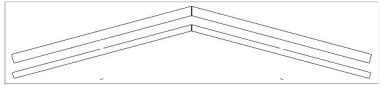

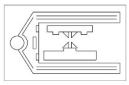

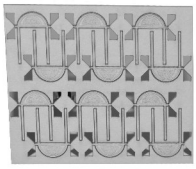

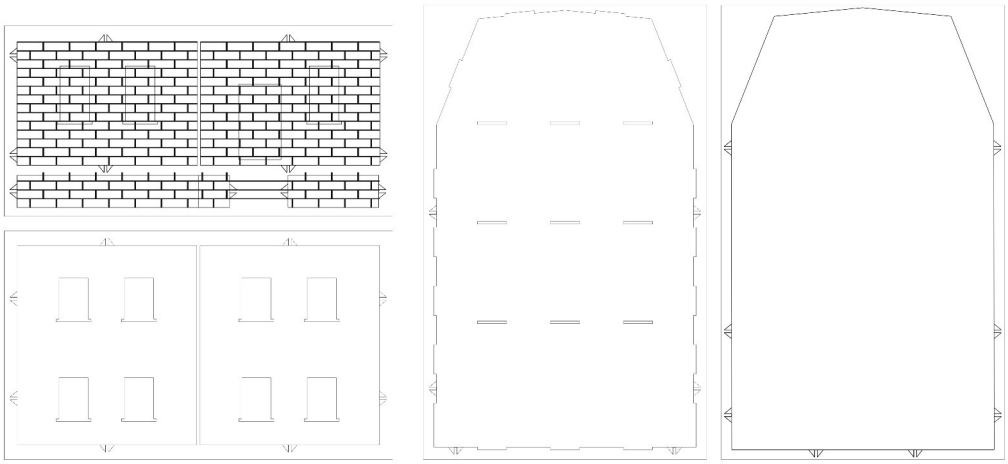

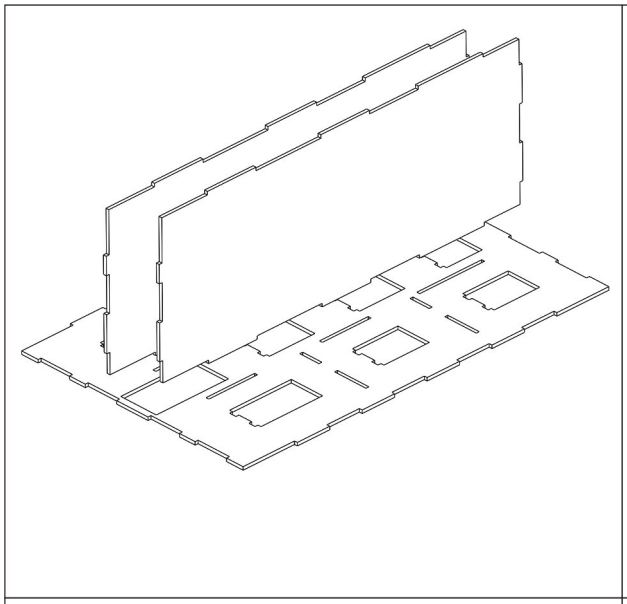

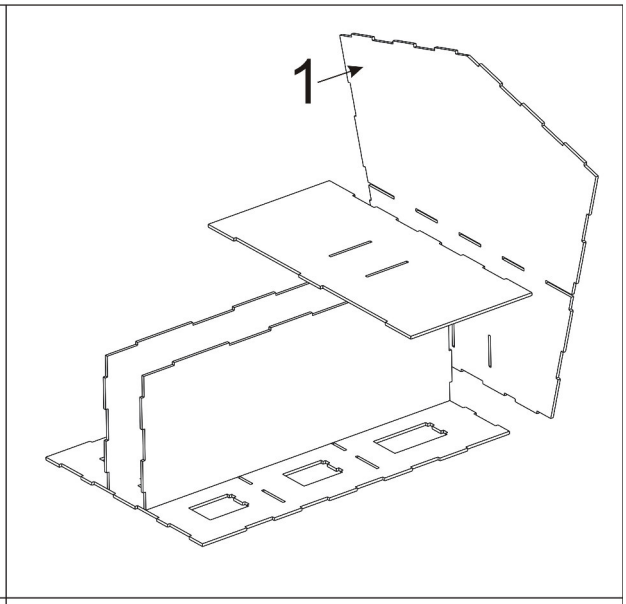
1

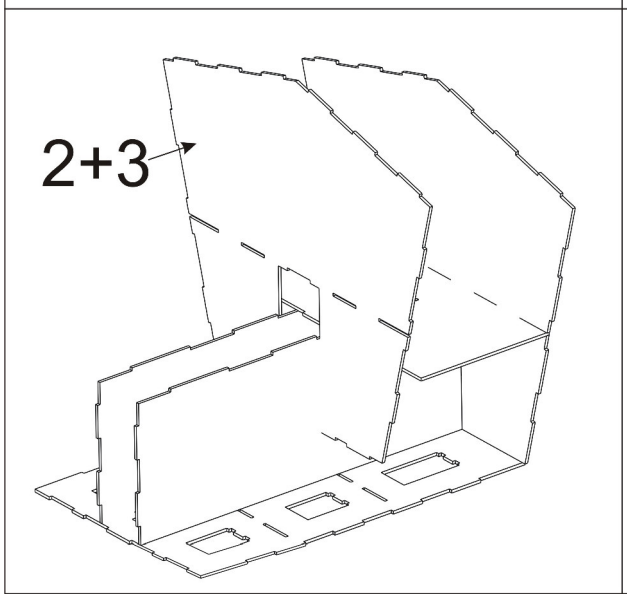
2+3

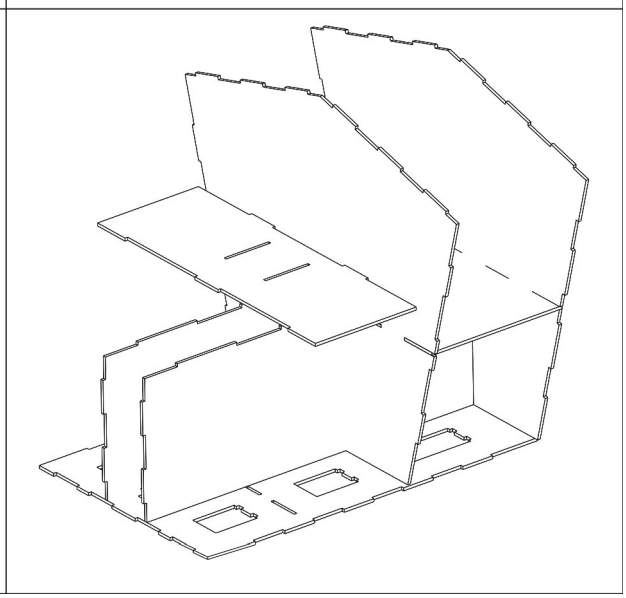

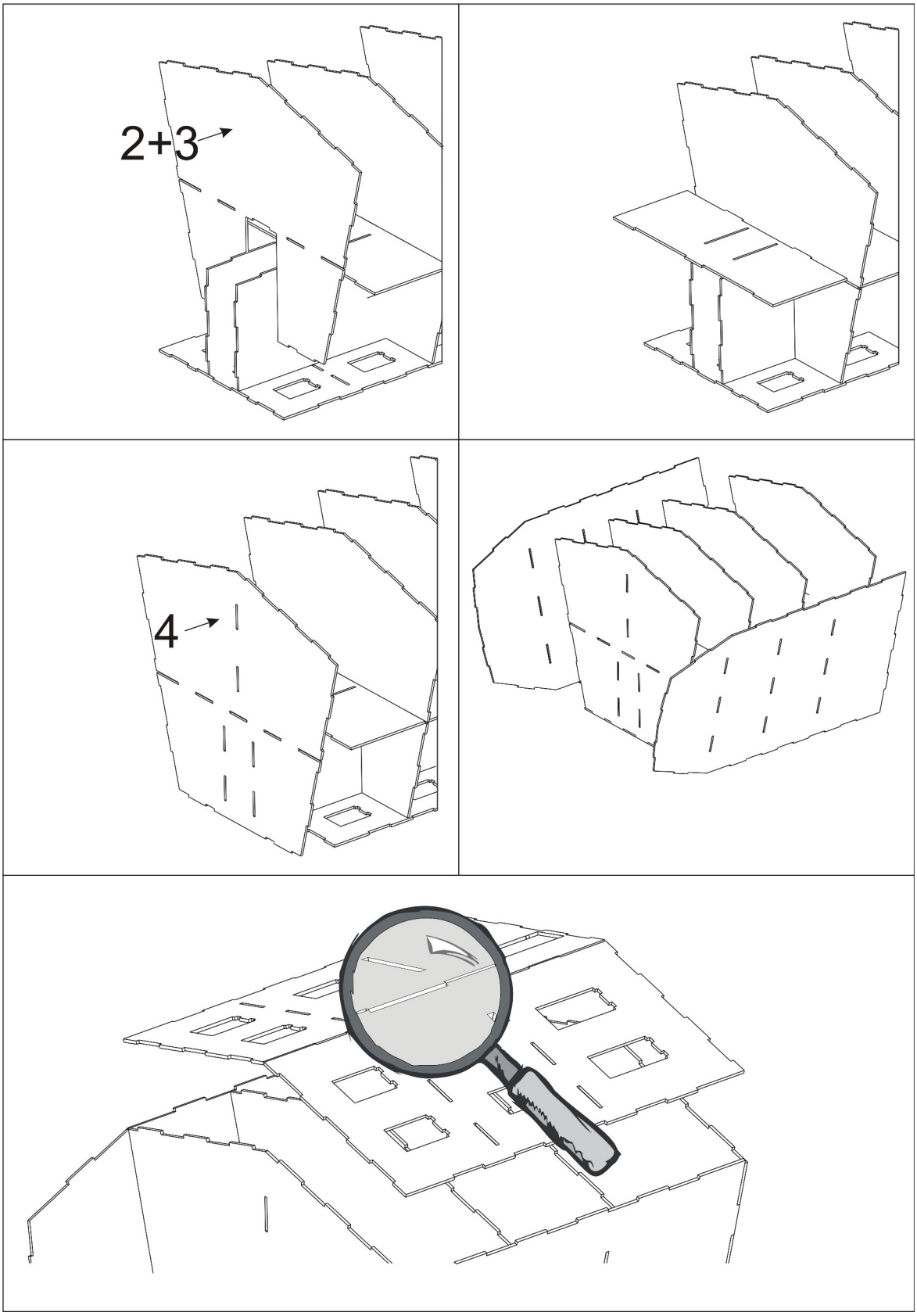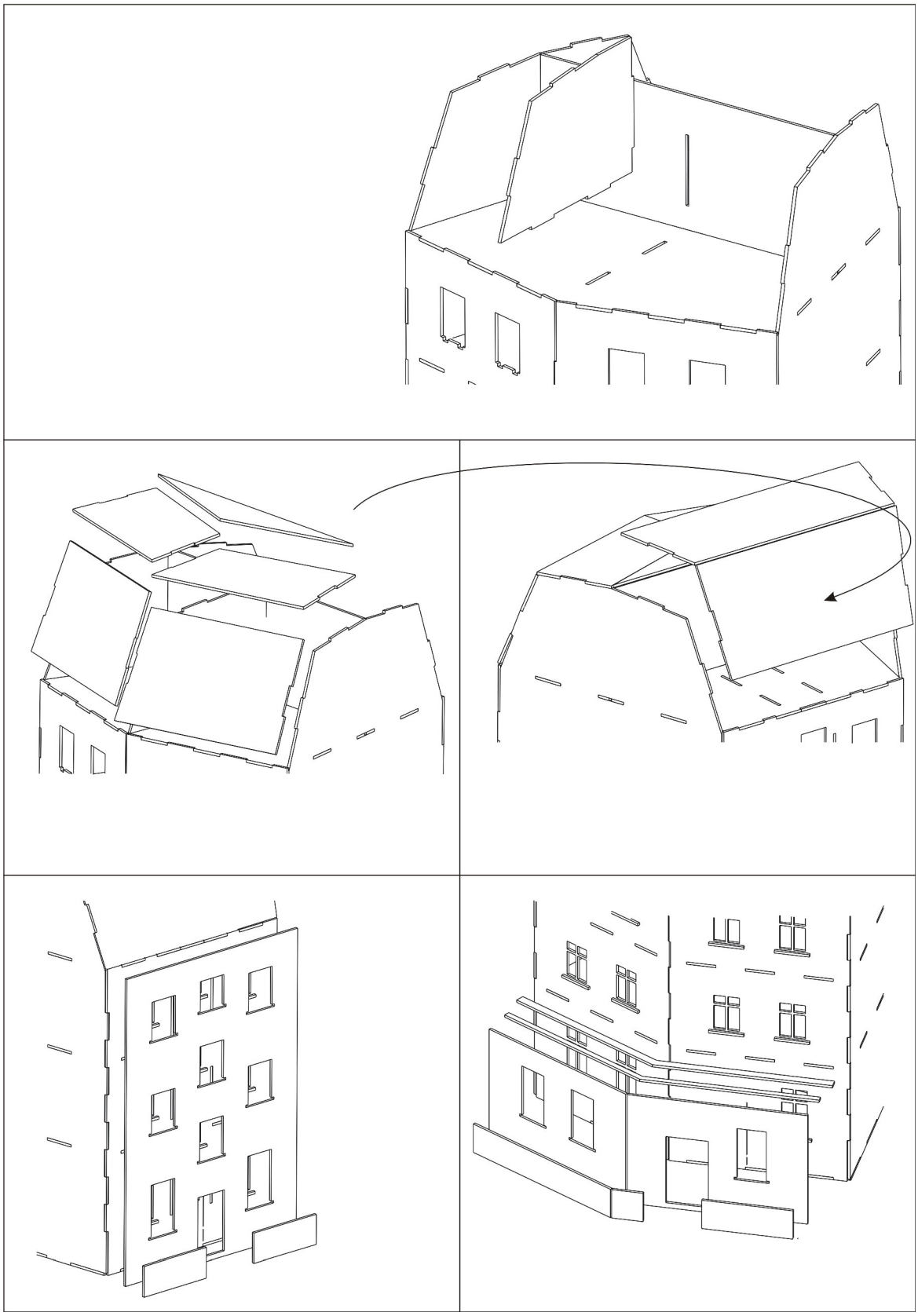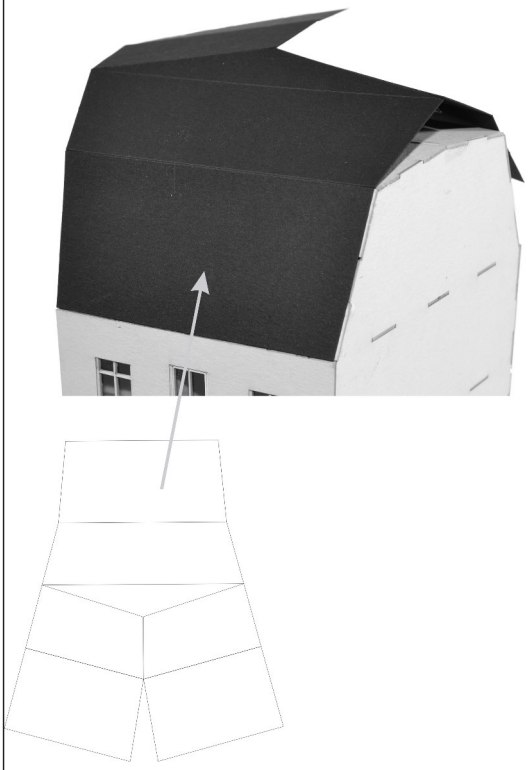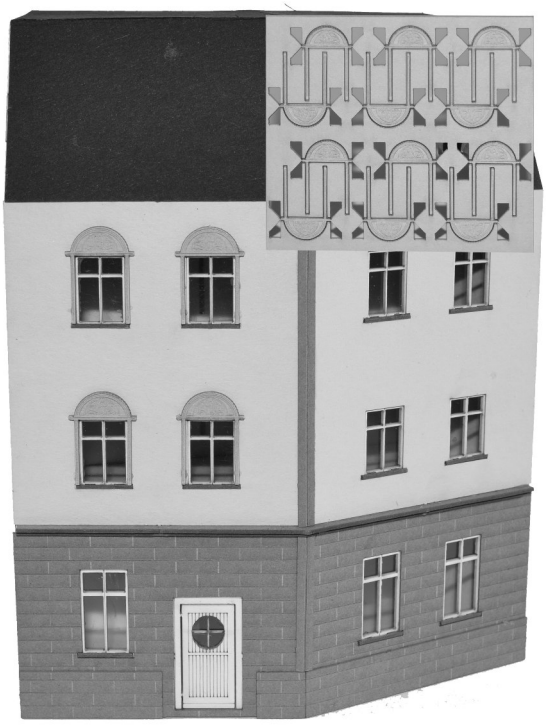
2+3
4